160x160mm/page
材质：80g双胶纸

正面

OUTDOOR EASEL

TOPBRIGHT

⚠ WARNING CHOKING HAZARD - SMALL PARTS, NOT SUITABLE FOR CHILDREN UNDER 3 YEARS. ADULT ASSEMBLY ONLY.

36M Learning & Fun

PLAY OUTDOOR

EN: PARTS LIST / DE: ZUBEHÖRLISTE / FR: LISTE DES ACCESSOIRES / IT: ELENCO DELLE COMPONENTI / ES: LISTA DE ACCESORIOS / NL: ONDERDELENLIJST / PL: LISTA CZĘŚCI / GR: ΛΙΣΤΑ ΕΞΑΡΤΗΜΑΤΩΝ / TR: PARÇA LİSTESİ

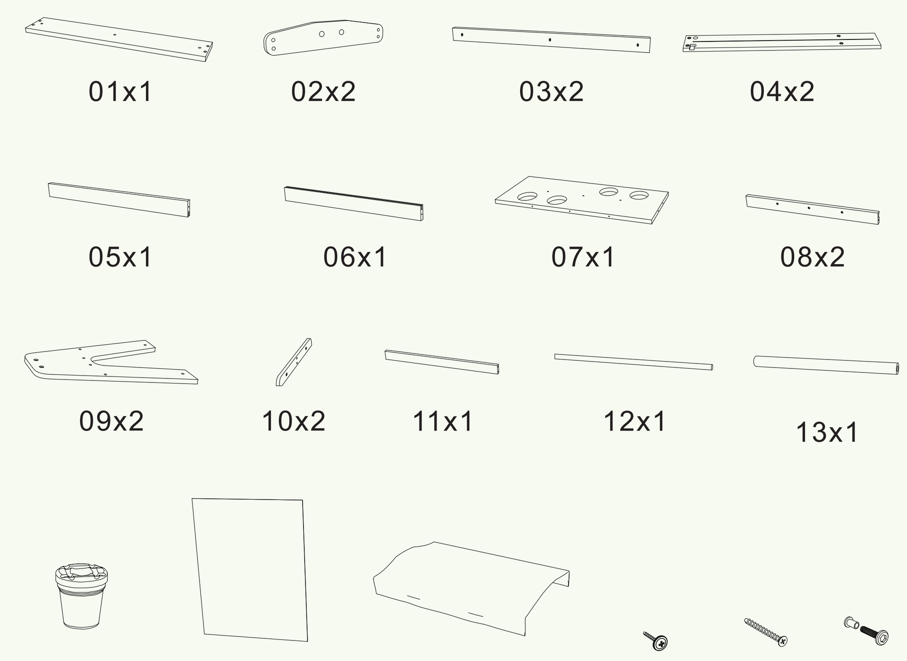

SAFETY INSTRUCTIONS

ATTENTION! Adult assembly only.
Not suitable for children under 3 years. Small parts, choking hazard. Please check the list of equipment in advance to ensure that the correct parts are included in the box. Keep the packaging and instructions as they contain important information!
Any packaging material,including adhesive tapes, plastic pieces, binding wires, tags, etc., is not a part of the product and is not safe for children to play with. For the safety of your children, please dispose the above packaging materials properly. The user manual contains important information, so please keep it for future reference.
EN

SICHERHEITSHINWEISE

ACHTUNG! Nur von Erwachsenen zusammenbauen.
Nicht für Kinder unter 3 Jahren geeignet. Kleine Teile, Erstickungsgefahr. Vorab bitte die Liste mit der Ausstattung kontrollieren, damit die richtigen Teile im Kasten enthalten sind. Verpackung und Anleitung aufbewahren, da sie wichtige Informationen enthalten!
Alle Verpackungsmaterialien, wie Klebeband, Plastikfolie, Bindeschnur, Etiketten, usw. gehören nicht zum Produkt und sind nicht zum Spielen für Kinder geeignet. Bitte das Verpackungsmaterial zur Sicherheit von Kindern ordnungsgemäß entsorgen. Bitte die Kontaktdaten für Rückfragen aufbewahren.
DE

INSTRUCTIONS DE SÉCURITÉ

AVERTISSEMENT ! Assemblage réservé aux adultes.
Ne convient pas aux enfants de moins de 3 ans. Petites pièces, risque d'étouffement. Veuillez vérifier la liste de l'équipement à l'avance pour vous assurer que les bonnes pièces sont incluses dans la boîte. Conservez l'emballage et les instructions car ils contiennent des informations importantes !
Tout matériel d'emballage, y compris les rubans adhésifs, les pièces en plastique, les fils de fixation, les étiquettes, etc., ne fait pas partie du produit et n'est pas sûr pour les enfants qui jouent avec. Pour la sécurité de vos enfants, veuillez jeter les matériaux d'emballage susmentionnés de manière appropriée. Le manuel de l'utilisateur contient des informations importantes, veuillez donc le conserver pour toute référence ultérieure.
FR

ISTRUZIONI DI SICUREZZA

ATTENZIONE! Solo per il montaggio da parte di adulti.
Non adatto a bambini di età inferiore a 3 anni. Piccole parti, rischio di soffocamento.Si prega di controllare in anticipo l'elenco delle attrezzature per assicurarsi che le parti corrette siano incluse nella confezione. Conservare l'imballaggio e le istruzioni perché contengono informazioni importanti!
Qualsiasi materiale di imballaggio, compresi nastri adesivi, pezzi di plastica, fili di legatura, etichette, ecc. non fa parte del prodotto e non è sicuro per i bambini. Per la sicurezza dei bambini, si prega di smaltire correttamente i suddetti materiali di imballaggio. Il manuale d'uso contiene informazioni importanti, pertanto si prega di conservarlo per future consultazioni.
IT

INSTRUCCIONES DE SEGURIDAD

¡ATENCIÓN! Solo para montaje por adultos.
No apto para niños menores de 3 años. Piezas pequeñas, peligro de asfixia. Verifique la lista de equipos de antemano para asegurarse de que las piezas correctas estén incluidas en la caja. ¡Guarde el embalaje y las instrucciones ya que contienen información importante!
Cualquier material de embalaje, incluyendo cintas adhesivas, piezas de plástico, alambres de sujeción, etiquetas, etc., no forma parte del producto y no es seguro para que los niños jueguen. Para la seguridad de sus hijos, tire los materiales de embalaje mencionados anteriormente apropiadamente. El manual de usuario contiene información importante, por favor consérvelo para futuras referencias.
ES

VN:1212352024de0001
TOPBRIGHT ANIMATION CORPORATION TEL: +86 0571 86879395
Address: 6/F., The Agriculture building, Anyang distict, Ruian, Zhejiang, China
TOPBRIGHT GmbH, Brunnengasse 65, 90402 Nürnberg, Germany E-mail:
contact@topbrighttoys.com Website: http://www.topbrighttoys.com
Manufacturer: Zhejiang Topbright Toys Co., Ltd. Address: No.2, Yangfan Road,
Bailongshan Street, Yunhe County, Lishui City,Zhejiang Province, China
SeaMew Accounting Ltd Electric Avenue Vision 25, London, Enfield EN3 7GD

TOPBRIGHT

VEILIGHEIDSINSTRUCTIES

LET OP! Alleen door volwassenen monteren.
Niet geschikt voor kinderen jonger dan 3 jaar. Kleine onderdelen, verstikkingsgevaar. Controleer vooraf de lijst met onderdelen om er zeker van te zijn dat de juiste onderdelen in de doos zitten. Bewaar de verpakking en de gebruiksaanwijzing, want deze bevatten belangrijke informatie!
Verpakkingsmateriaal, inclusief plakband, plastic onderdelen, binddraden, labels, enz., maakt geen deel uit van het product en is niet veilig voor kinderen om mee te spelen. Voor de veiligheid van uw kinderen dient u het bovenstaande verpakkingsmateriaal op de juiste manier weg te gooien. De gebruiksaanwijzing bevat belangrijke informatie, dus bewaar deze voor toekomstig gebruik.
NL

INSTRUKCJE BEZPIECZEŃSTWA

UWAGA! Montaż wyłącznie przez osoby dorosłe.
Nieodpowiednie dla dzieci w wieku poniżej 3 lat. Małe części, ryzyko zadławienia.Proszę sprawdzić listę wyposażenia z wyprzedzeniem, aby upewnić się, że w pudełku znajdują się odpowiednie części. Proszę zachować opakowanie i instrukcje, ponieważ zawierają one ważne informacje!
Wszelkie materiały opakowaniowe, w tym taśmy samoprzylepne, plastikowe elementy, druty wiążące, metki itp. nie są częścią produktu i nie są bezpieczne dla dzieci. Ze względu na bezpieczeństwo dzieci, prosimy odpowiednio zutylizować powyższe materiały opakowaniowe. Instrukcja obsługi zawiera ważne informacje, dlatego prosimy zachować ją na przyszłość.
PL

ΟΔΗΓΙΕΣ ΑΣΦΑΛΕΙΑΣ

ΠΡΟΣΟΧΗ! Μόνο για συναρμολόγηση από ενήλικες.
Δεν είναι κατάλληλο για παιδιά κάτω των 3 ετών. Περιέχει μικρά εξαρτήματα, υπάρχει κίνδυνος πνιγμού. Ελέγξτε εκ των προτέρων τη λίστα του εξοπλισμού για να βεβαιωθείτε ότι περιλαμβάνονται τα σωστά εξαρτήματα στο κουτί. Φυλάξτε τη συσκευασία και τις οδηγίες καθώς περιέχουν σημαντικές πληροφορίες!
Οποιοδήποτε υλικό συσκευασίας, συμπεριλαμβανομένων των αυτοκόλλητων ταινιών, των πλαστικών κομματιών, των συρμάτων δεσίματος, των ετικετών κ.λπ., δεν αποτελεί μέρος του προϊόντος και δεν είναι ασφαλές για παιχνίδι με τα παιδιά. Για την ασφάλεια των παιδιών σας, απορρίψτε σωστά τα παραπάνω υλικά συσκευασίας. Το εγχειρίδιο χρήσης περιέχει σημαντικές πληροφορίες, επομένως κρατήστε το για μελλοντική αναφορά.
GR

GÜVENLIK TALIMATLARI

DİKKAT! Yalnızca yetişkinler tarafından monte edilmelidir.
3 yaşından küçük çocuklar için uygun değildir. Küçük parçalar, boğulma tehlikesi oluşturur. Doğru parçaların kutuya dahil edildiğinden emin olmak için lütfen ekipman listesini önceden kontrol edin. Ambalajı ve talimatları önemli bilgiler içerdiğinden saklayın!
Yapışkan bantlar, plastik parçalar, bağlama telleri, etiketler vb. dahil olmak üzere herhangi bir ambalaj malzemesi ürünün bir parçası değildir ve çocukların oynaması için güvenli değildir. Çocuklarınızın güvenliği için lütfen yukarıdaki ambalaj malzemelerini uygun şekilde atın. Kullanım kılavuzu önemli bilgiler içermektedir, bu nedenle lütfen ileride başvurmak üzere saklayın.
TR

EN: Assembly Instructions / DE: Aufbauanleitung / FR: Instructions de montage / IT: Istruzioni per il montaggio / ES: Instrucciones de montaje / NL: Montagehandleiding / PL: Instrukcje montażu / GR: Οδηγίες συναρμολόγησης / TR: Montaj talimatları

① Bx2

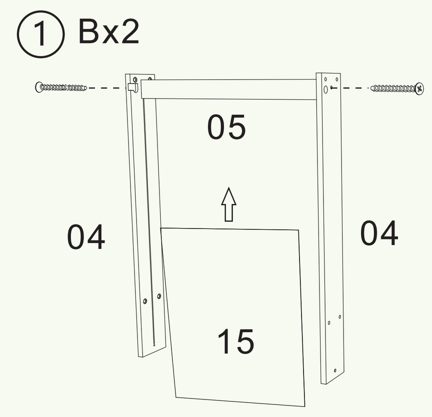

② Bx2

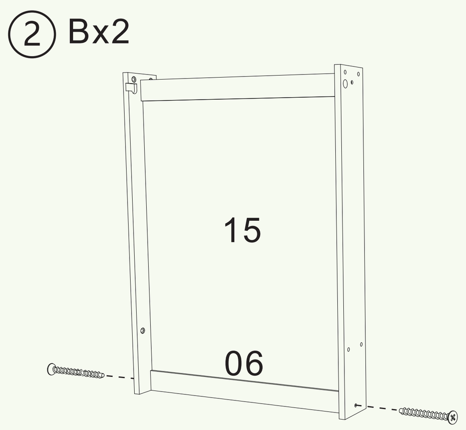

③ Bx3

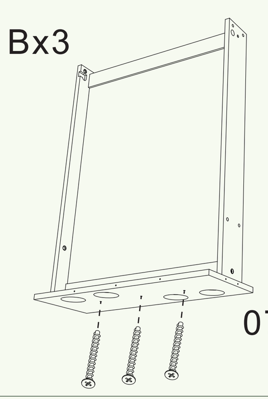

④ Bx2，Cx2

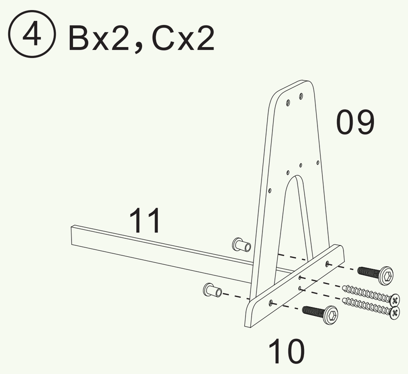

反面

⑤ Bx10，Cx2

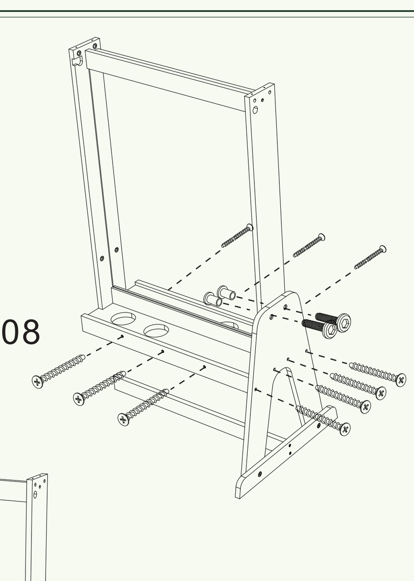

⑥ Bx6,Cx4

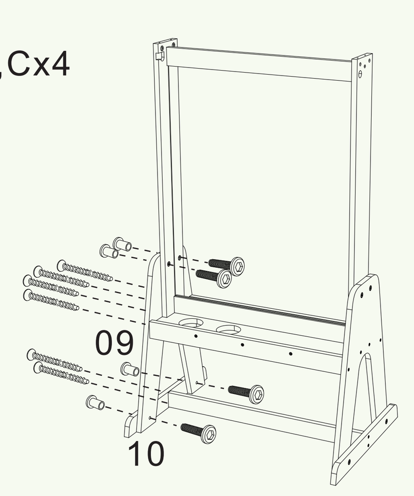

⑦ Bx4,Cx2

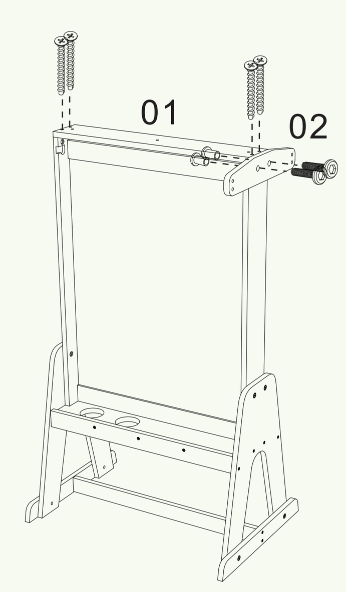

⑧ Bx8,Cx2

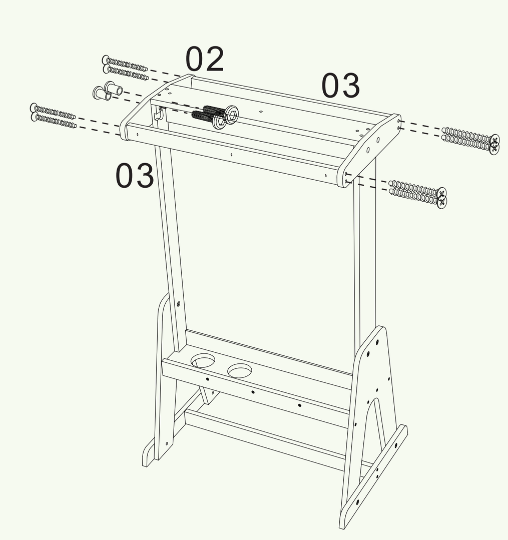

⑨

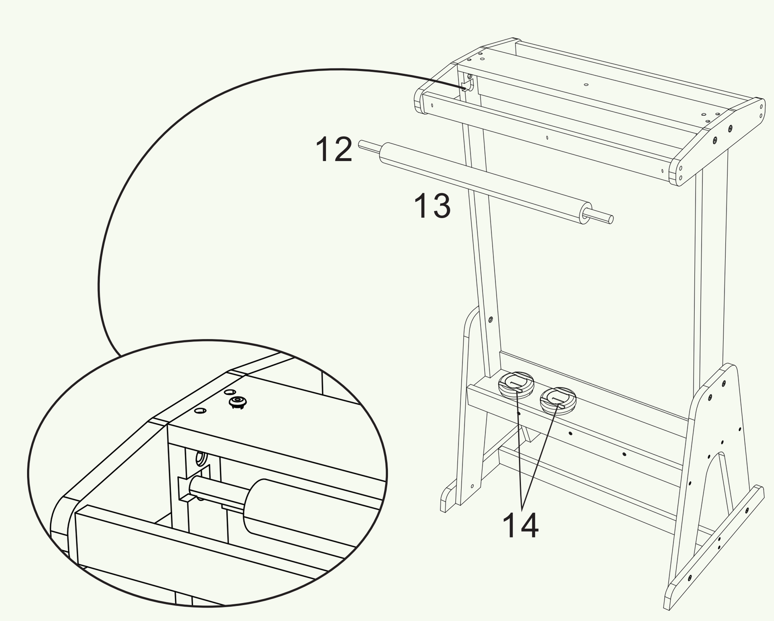

⑩ Ax9

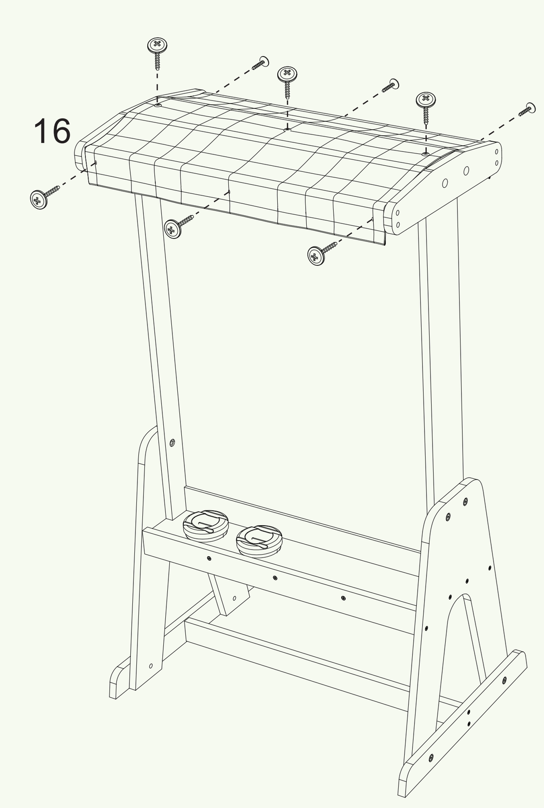

1. The transparent acrylic glass easel can be used for drawing on both sides. A roll of paper can be attached to the top and you can also use the board with the paper on one side for drawing.
2. The shelf at the bottom is designed for storing paint cups and drawing materials.
3. The upper roll makes it easy to set up and replace the paper roll for drawing.
4. The upper fabric roof provides shadow and protection from light rain.

EN

1. Die transparente Acrylglas-Tafel ist beidseitig zum Zeichnen verwendbar. Eine Papierrolle kann oben befestigt werden und du kannst die Tafel auch einseitig mit dem Papier zum Malen verwenden.
2. Die Ablagefläche am Boden ist zum Abstellen von Farbbechern und Zeichenmaterialien vorgesehen.
3. Die obere Rolle ermöglicht einen einfachen Aufbau und Austausch der Papierrolle zum Zeichnen.
4. Das obere Stoffdach bietet Schatten und Schutz vor leichtem Regen.

DE

1. Le chevalet en verre acrylique transparent peut être utilisé pour dessiner des deux côtés. Un rouleau de papier peut être fixé en haut et vous pouvez également utiliser le tableau avec le papier d'un côté pour dessiner.
2. L'étagère en bas est conçue pour ranger les pots de peinture et les matériaux de dessin.
3. Le rouleau supérieur facilite l'installation et le remplacement du rouleau de papier pour dessiner.
4. Le toit en tissu supérieur fournit de l'ombre et une protection contre la pluie légère.

FR

1. Il cavalletto in vetro acrilico trasparente può essere utilizzato per disegnare su entrambi i lati. Un rotolo di carta può essere fissato in cima e puoi anche usare la tavola con il rotolo di carta su un lato per disegnare.
2. La mensola inferiore è progettata per riporre i bicchieri di vernice e i materiali da disegno.
3. Il rullo superiore rende facile montare e sostituire il rotolo di carta per disegnare.
4. Il tetto in tessuto superiore offre ombra e protezione dalla pioggia leggera.

IT

1. El caballete de vidrio acrílico transparente se puede usar para dibujar en ambos lados. Se puede colocar un rollo de papel en la parte superior y también puedes usar la tabla con el papel en un lado para dibujar.
2. La estantería en la parte inferior está diseñada para almacenar tazas de pintura y materiales de dibujo.
3. El rollo superior facilita la instalación y el reemplazo del rollo de papel para dibujar.
4. El techo de tela superior proporciona sombra y protección contra la lluvia ligera.

ES

1. Het transparante acrylglazen schildersezel kan aan beide zijden worden gebruikt voor tekenen. Een rol papier kan aan de bovenkant worden bevestigd en je kunt het bord ook gebruiken met papier aan één kant voor tekenen.
2. De plank aan de onderkant is ontworpen voor het opbergen van verfbekers en tekenmaterialen.
3. De bovenste rol maakt het gemakkelijk om de papierrol voor het tekenen op te zetten en te vervangen.
4. Het bovenste stoffen dak biedt schaduw en bescherming tegen lichte regen.

NL

1. Przezroczysty stojak z akrylowego szkła może być używany do rysowania po obu stronach. Rolka papieru może być zamocowana na górze, a także można używać tablicy z papierem po jednej stronie do rysowania.
2. Półka na dole jest zaprojektowana do przechowywania kubków z farbą i materiałów do rysowania.
3. Górny wałek ułatwia montaż i wymianę rolki papieru do rysowania.
4. Górny materiałowy dach zapewnia cień i ochronę przed lekkim deszczem.

PL

1. Ο διαφανής ακρυλικός καμβάς μπορεί να χρησιμοποιηθεί για σχέδιο και στις δύο πλευρές. Ένα ρολό χαρτιού μπορεί να τοποθετηθεί στην κορυφή και μπορείτε επίσης να χρησιμοποιήσετε τον πίνακα με το χαρτί από τη μία πλευρά για σχέδιο.
2. Η ράγα στο κάτω μέρος είναι σχεδιασμένη για την αποθήκευση των ποτηριών χρώματος και των υλικών σχεδίου.
3. Ο επάνω ρόλος διευκολύνει την εγκατάσταση και την αντικατάσταση του ρολού χαρτιού για σχέδιο.
4. Η επάνω υφασμάτινη οροφή παρέχει σκιά και προστασία από ελαφρές βροχές.

GR

1. Şeffaf akrilik cam sehpa, her iki tarafta da çizim yapmak için kullanılabilir. Üst kısma bir kağıt rulosu takılabilir ve ayrıca kağıt bir tarafta varken tahtayı çizim yapmak için kullanabilirsiniz.
2. Alt raf, boya kaplarını ve çizim malzemelerini saklamak için tasarlanmıştır.
3. Üst rulo, kağıt rulosunun çizim için kurulmasını ve değiştirilmesini kolaylaştırır.
4. Üst kumaş tavan, gölge sağlar ve hafif yağmurlardan korunma sağlar.

TR