160x160mm/page
材质：80g双胶纸

正面

WATER TRACK

TOPBRIGHT

⚠ WARNING CHOKING HAZARD - SMALL PARTS, NOT SUITABLE FOR CHILDREN UNDER 3 YEARS. ADULT ASSEMBLY ONLY.

36+M Learning & Fun

PLAY OUTDOOR

EN: PARTS LIST / DE: ZUBEHÖRLISTE / FR: LISTE DES ACCESSOIRES / IT: ELENCO DELLE COMPONENTI / ES: LISTA DE ACCESORIOS / NL: ONDERDELENLIJST / PL: LISTA CZĘŚCI / GR: ΛΙΣΤΑ ΕΞΑΡΤΗΜΑΤΩΝ / TR: PARÇA LİSTESİ

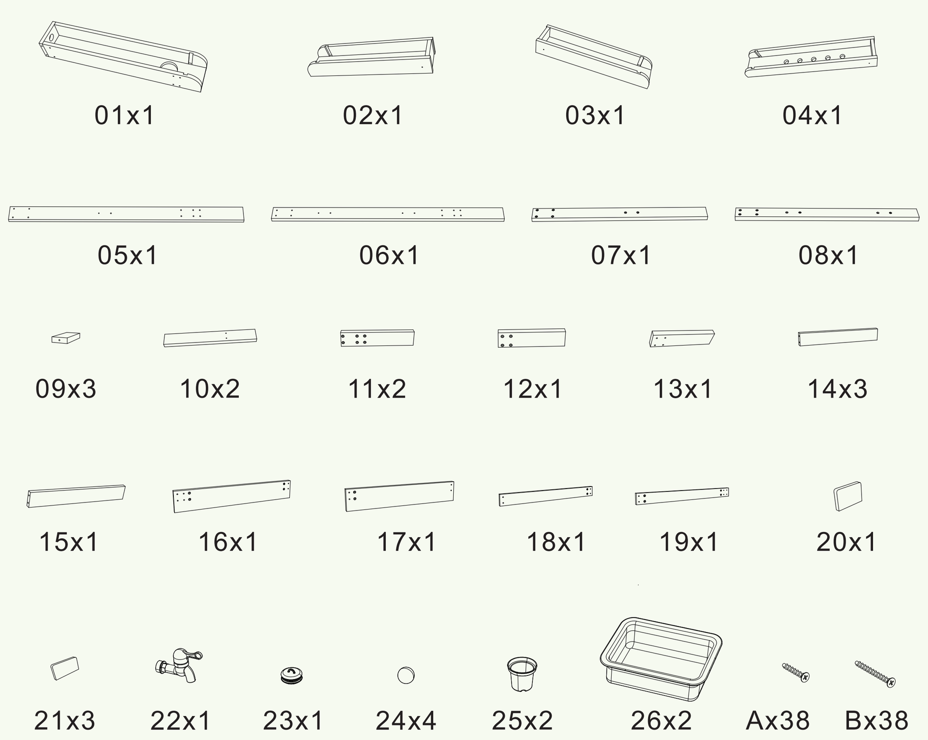

SAFETY INSTRUCTIONS

ATTENTION! Adult assembly only.
Not suitable for children under 3 years. Small parts, choking hazard. Please check the list of equipment in advance to ensure that the correct parts are included in the box. Keep the packaging and instructions as they contain important information!
Any packaging material,including adhesive tapes, plastic pieces, binding wires, tags, etc., is not a part of the product and is not safe for children to play with. For the safety of your children, please dispose the above packaging materials properly. The user manual contains important information, so please keep it for future reference.
EN

SICHERHEITSHINWEISE

ACHTUNG! Nur von Erwachsenen zusammenbauen.
Nicht für Kinder unter 3 Jahren geeignet. Kleine Teile, Erstickungsgefahr. Vorab bitte die Liste mit der Ausstattung kontrollieren, damit die richtigen Teile im Kasten enthalten sind. Verpackung und Anleitung aufbewahren, da sie wichtige Informationen enthalten!
Alle Verpackungsmaterialien, wie Klebeband, Plastikfolie, Bindeschnur, Etiketten, usw. gehören nicht zum Produkt und sind nicht zum Spielen für Kinder geeignet. Bitte das Verpackungsmaterial zur Sicherheit von Kindern ordnungsgemäß entsorgen. Bitte die Kontaktdaten für Rückfragen aufbewahren.
DE

INSTRUCTIONS DE SÉCURITÉ

AVERTISSEMENT ! Assemblage réservé aux adultes.
Ne convient pas aux enfants de moins de 3 ans. Petites pièces, risque d'étouffement. Veuillez vérifier la liste de l'équipement à l'avance pour vous assurer que les bonnes pièces sont incluses dans la boîte. Conservez l'emballage et les instructions car ils contiennent des informations importantes !
Tout matériel d'emballage, y compris les rubans adhésifs, les pièces en plastique, les fils de fixation, les étiquettes, etc., ne fait pas partie du produit et n'est pas sûr pour les enfants qui jouent avec. Pour la sécurité de vos enfants, veuillez jeter les matériaux d'emballage susmentionnés de manière appropriée. Le manuel de l'utilisateur contient des informations importantes, veuillez donc le conserver pour toute référence ultérieure.
FR

ISTRUZIONI DI SICUREZZA

ATTENZIONE! Solo per il montaggio da parte di adulti.
Non adatto a bambini di età inferiore a 3 anni. Piccole parti, rischio di soffocamento.Si prega di controllare in anticipo l'elenco delle attrezzature per assicurarsi che le parti corrette siano incluse nella confezione. Conservare l'imballaggio e le istruzioni perché contengono informazioni importanti!
Qualsiasi materiale di imballaggio, compresi nastri adesivi, pezzi di plastica, fili di legatura, etichette, ecc. non fa parte del prodotto e non è sicuro per i bambini. Per la sicurezza dei bambini, si prega di smaltire correttamente i suddetti materiali di imballaggio. Il manuale d'uso contiene informazioni importanti, pertanto si prega di conservarlo per future consultazioni.
IT

INSTRUCCIONES DE SEGURIDAD

¡ATENCIÓN! Solo para montaje por adultos.
No apto para niños menores de 3 años. Piezas pequeñas, peligro de asfixia. Verifique la lista de equipos de antemano para asegurarse de que las piezas correctas estén incluidas en la caja. ¡Guarde el embalaje y las instrucciones ya que contienen información importante!
Cualquier material de embalaje, incluyendo cintas adhesivas, piezas de plástico, alambres de sujeción, etiquetas, etc., no forma parte del producto y no es seguro para que los niños jueguen. Para la seguridad de sus hijos, tire los materiales de embalaje mencionados anteriormente apropiadamente. El manual de usuario contiene información importante, por favor consérvelo para futuras referencias.
ES

VN:1212342024de0001

TOPBRIGHT ANIMATION CORPORATION TEL: +86 0571 86879395
Address: 6/F, The Agriculture building, Anyang distict, Ruian, Zhejiang, China
TOPBRIGHT GmbH, Brunnengasse 65, 90402 Nürnberg, Germany E-mail:
contact@topbrighttoys.com Website: http://www.topbrighttoys.com
Manufacturer: Zhejiang Topbright Toys Co., Ltd. Address: No.2, Yangfan Road,
Bailongshan Street, Yunhe County, Lishui City,Zhejiang Province, China
SeaMew Accounting Ltd Electric Avenue Vision 25, London, Enfield EN3 7GD

TOPBRIGHT

VEILIGHEIDSINSTRUCTIES

LET OP! Alleen door volwassenen monteren.
Niet geschikt voor kinderen jonger dan 3 jaar. Kleine onderdelen, verstikkingsgevaar. Controleer vooraf de lijst met onderdelen om er zeker van te zijn dat de juiste onderdelen in de doos zitten. Bewaar de verpakking en de gebruiksaanwijzing, want deze bevatten belangrijke informatie!
Verpakkingsmateriaal, inclusief plakband, plastic onderdelen, binddraden, labels, enz., maakt geen deel uit van het product en is niet veilig voor kinderen om mee te spelen. Voor de veiligheid van uw kinderen dient u het bovenstaande verpakkingsmateriaal op de juiste manier weg te gooien. De gebruiksaanwijzing bevat belangrijke informatie, dus bewaar deze voor toekomstig gebruik.
NL

INSTRUKCJE BEZPIECZEŃSTWA

UWAGA! Montaż wyłącznie przez osoby dorosłe.
Nieodpowiednie dla dzieci w wieku poniżej 3 lat. Małe części, ryzyko zadławienia.Proszę sprawdzić listę wyposażenia z wyprzedzeniem, aby upewnić się, że w pudełku znajdują się odpowiednie części. Proszę zachować opakowanie i instrukcje, ponieważ zawierają one ważne informacje!
Wszelkie materiały opakowaniowe, w tym taśmy samoprzylepne, plastikowe elementy, druty wiążące, metki itp. nie są częścią produktu i nie są bezpieczne dla dzieci. Ze względu na bezpieczeństwo dzieci, prosimy odpowiednio zutylizować powyższe materiały opakowaniowe. Instrukcja obsługi zawiera ważne informacje, dlatego prosimy zachować ją na przyszłość.
PL

ΟΔΗΓΙΕΣ ΑΣΦΑΛΕΙΑΣ

ΠΡΟΣΟΧΗ! Μόνο για συναρμολόγηση από ενήλικες.
Δεν είναι κατάλληλο για παιδιά κάτω των 3 ετών. Περιέχει μικρά εξαρτήματα, υπάρχει κίνδυνος πνιγμού. Ελέγξτε εκ των προτέρων τη λίστα του εξοπλισμού για να βεβαιωθείτε ότι περιλαμβάνονται τα σωστά εξαρτήματα στο κουτί. Φυλάξτε τη συσκευασία και τις οδηγίες καθώς περιέχουν σημαντικές πληροφορίες!
Οποιοδήποτε υλικό συσκευασίας, συμπεριλαμβανομένων των αυτοκόλλητων ταινιών, των πλαστικών κομματιών, των συρμάτων δεσίματος, των ετικετών κ.λπ., δεν αποτελεί μέρος του προϊόντος και δεν είναι ασφαλές για παιχνίδι με τα παιδιά. Για την ασφάλεια των παιδιών σας, απορρίψτε σωστά τα παραπάνω υλικά συσκευασίας. Το εγχειρίδιο χρήσης περιέχει σημαντικές πληροφορίες, επομένως κρατήστε το για μελλοντική αναφορά.
GR

GÜVENLIK TALIMATLARI

DİKKAT! Yalnızca yetişkinler tarafından monte edilmelidir.
3 yaşından küçük çocuklar için uygun değildir. Küçük parçalar, boğulma tehlikesi oluşturur. Doğru parçaların kutuya dahil edildiğinden emin olmak için lütfen ekipman listesini önceden kontrol edin. Ambalajı ve talimatları önemli bilgiler içerdiğinden saklayın!
Yapışkan bantlar, plastik parçalar, bağlama telleri, etiketler vb. dahil olmak üzere herhangi bir ambalaj malzemesi ürünün bir parçası değildir ve çocukların oynaması için güvenli değildir. Çocuklarınızın güvenliği için lütfen yukarıdaki ambalaj malzemelerini uygun şekilde atın. Kullanım kılavuzu önemli bilgiler içermektedir, bu nedenle lütfen ileride başvurmak üzere saklayın.
TR

EN: Assembly Instructions / DE: Aufbauanleitung / FR: Instructions de montage / IT: Istruzioni per il montaggio / ES: Instrucciones de montaje / NL: Montagehandleiding / PL: Instrukcje montażu / GR: Οδηγίες συναρμολόγησης / TR: Montaj talimatları

① Bx8

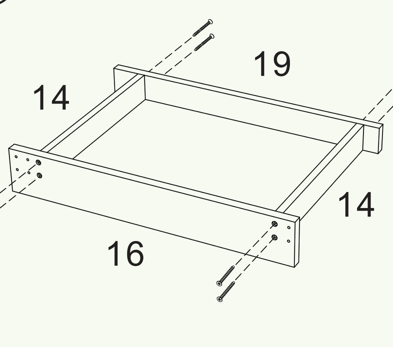

② Ax12

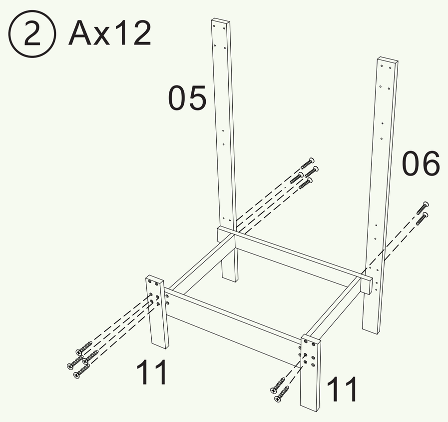

③ Bx4

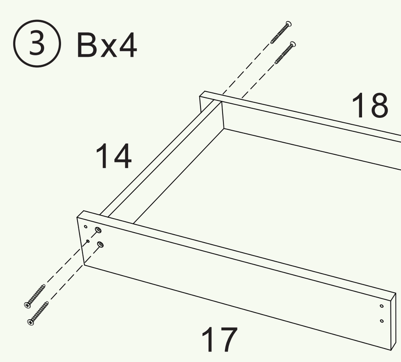

反面

④ Ax8，Bx4

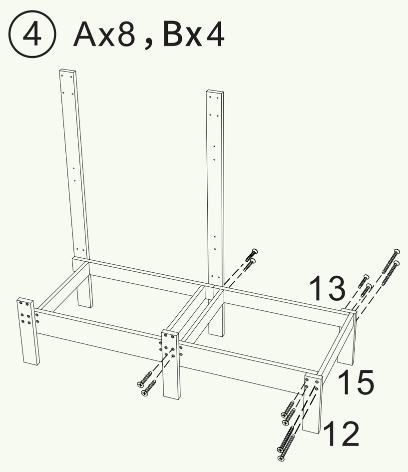

⑤ Bx8

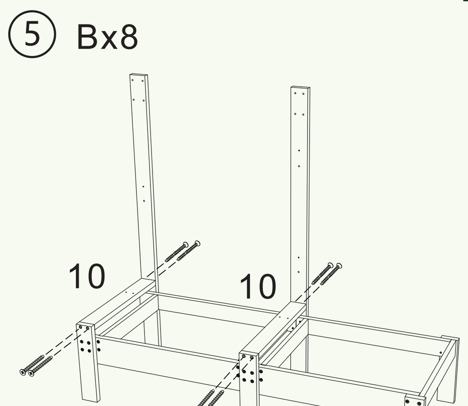

⑥ Ax1，Bx1

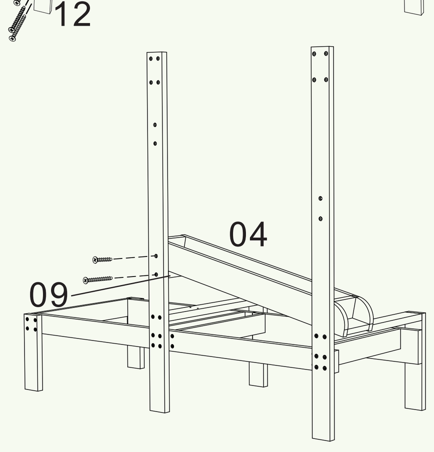

⑦ Ax2，Bx2

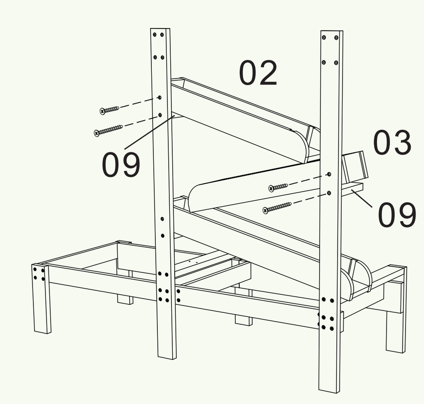

⑧ Ax6，Bx2

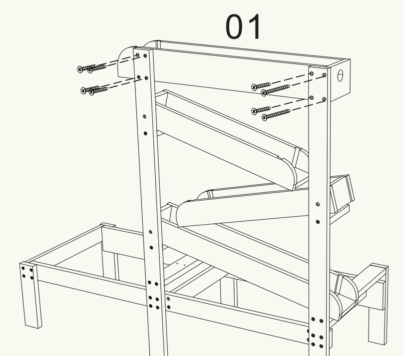

⑨ Ax9，Bx5

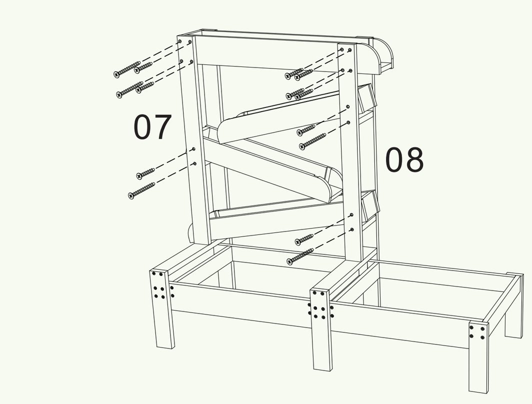

⑩ Bx4

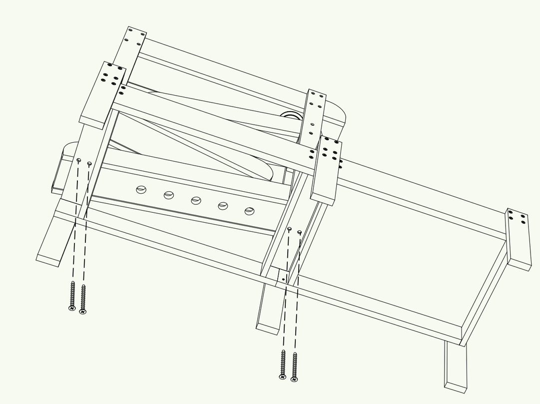

⑪

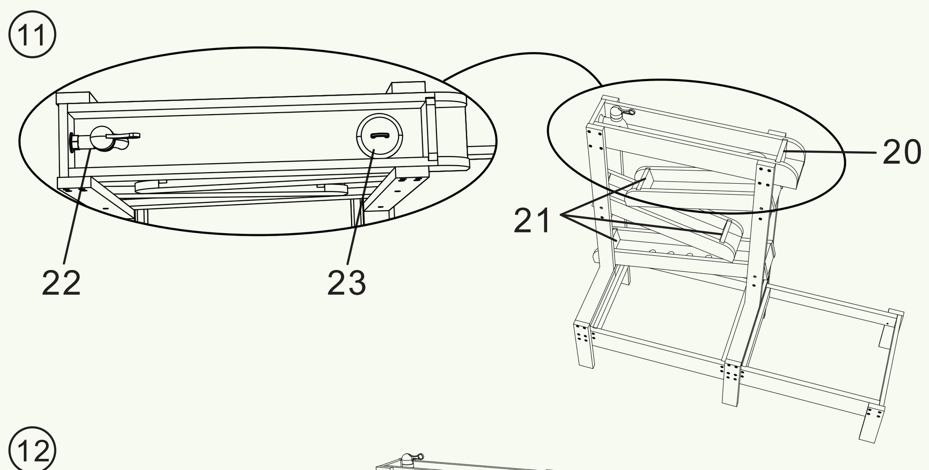

⑫

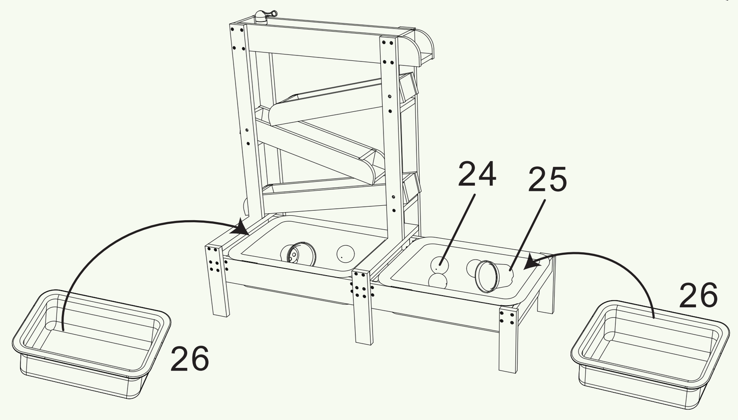

1. Connect the water tap on the upper track to a garden hose.
2. Each section of the track has a separate gate to open and close.
3. Open the gate on the upper track and close the opening of the track. The water then flows directly into the bottom basin on the right-hand side.
4. Close the gate of the upper track and open the opening of the track. The water then flows along the track and you can let a ball float down with the water flow.
5. The bottom track has small holes that create a curtain of water when the water flows through.
6. The bottom of the cups has small holes. This allows you to watch the water and sand trickle through.
7. The bottom basins are suitable for water and sand. They can be easily removed for cleaning.

EN

1. Schließe den Wasserhahn an der oberen Bahn an einen Gartenschlauch an.
2. Jeder Abschnitt der Bahn verfügt über ein separates Tor zum Öffnen und Schließen.
3. Öffne das Tor an der oberen Bahn und verschließe die Öffnung der Bahn. Dann fließt das Wasser direkt in das untere Becken auf der rechten Seite.
4. Schließe das Tor der oberen Bahn und öffne die Öffnung der Bahn. Dann fließt das Wasser entlang der Bahnen und du kannst eine Kugel mit dem Wasserstrom nach unten schwimmen lassen.
5. Die untere Bahn hat kleine Löcher, die einen Wasservorhang erzeugen, wenn das Wasser hindurchfließt.
6. Der Boden der Becher hat kleine Löcher. So kannst du beobachten, wie Wasser und Sand hindurchrieseln.
7. Die unteren Becken sind für Wasser und Sand geeignet. Zur Reinigung lassen sie sich leicht herausnehmen.

DE

1. Connectez le robinet sur la piste supérieure à un tuyau de jardin.
2. Chaque section de la piste possède une porte séparée pour l'ouvrir et la fermer.
3. Ouvrez la porte de la piste supérieure et fermez l'ouverture de la piste. L'eau coule directement dans le bassin inférieur à droite.
4. Fermez la porte de la piste supérieure et ouvrez l'ouverture de la piste. L'eau coule alors le long de la piste et vous pouvez laisser une balle flotter avec le courant d'eau.
5. La piste inférieure a de petits trous qui créent un rideau d'eau lorsque l'eau s'écoule.
6. Le fond des gobelets a de petits trous. Cela vous permet de voir l'eau et le sable s'écouler.
7. Les bassins inférieurs conviennent pour l'eau et le sable. Ils peuvent être facilement retirés pour un nettoyage.

FR

1. Collegate il rubinetto sulla pista superiore a un tubo da giardino.
2. Ogni sezione della pista ha una porta separata da aprire e chiudere.
3. Aprite la porta sulla pista superiore e chiudete l'apertura della pista. L'acqua scorrerà direttamente nel bacino inferiore sul lato destro.
4. Chiudete la porta della pista superiore e aprite l'apertura della pista. L'acqua scorrerà lungo la pista e potrete far galleggiare una pallina con il flusso d'acqua.
5. La pista inferiore ha piccoli fori che creano una cortina d'acqua quando l'acqua scorre attraverso.
6. Il fondo dei bicchieri ha piccoli fori. Questo permette di vedere l'acqua e la sabbia che scorrono attraverso.
7. I bacini inferiori sono adatti per l'acqua e la sabbia. Possono essere facilmente rimossi per la pulizia.

IT

1. Conecte el grifo en la pista superior a una manguera de jardín.
2. Cada sección de la pista tiene una puerta separada para abrir y cerrar.
3. Abra la puerta en la pista superior y cierre la apertura de la pista. El agua fluye directamente al recipiente inferior en el lado derecho.
4. Cierre la puerta de la pista superior y abra la apertura de la pista. El agua fluye a lo largo de la pista y puede dejar que una pelota flote con la corriente de agua.
5. La pista inferior tiene pequeños agujeros que crean una cortina de agua cuando el agua fluye a través de ellos.
6. El fondo de los vasos tiene pequeños agujeros. Esto le permite ver el agua y la arena fluir.
7. Los recipientes inferiores son adecuados para agua y arena. Se pueden retirar fácilmente para su limpieza.

ES

1. Sluit de kraan op het bovenste spoor aan op een tuinslang.
2. Elke sectie van het spoor heeft een apart hek om te openen en te sluiten.
3. Open het hek op het bovenste spoor en sluit de opening van het spoor. Het water stroomt dan direct in het onderste bassin aan de rechterkant.
4. Sluit het hek van het bovenste spoor en open de opening van het spoor. Het water stroomt vervolgens langs het spoor en je kunt een bal laten drijven met de waterstroom.
5. Het onderste spoor heeft kleine gaatjes die een watergordijn creëren wanneer het water erdoor stroomt.
6. De onderkant van de bekers heeft kleine gaatjes. Dit maakt het mogelijk om het water en het zand te zien stromen.
7. De onderste bassins zijn geschikt voor water en zand. Ze kunnen gemakkelijk worden verwijderd voor reiniging.

NL

1. Podłącz kran na górnym torze do węża ogrodowego.
2. Każda sekcja toru ma osobne drzwi do otwierania i zamykania.
3. Otwórz drzwi na górnym torze i zamknij otwór toru. Woda przepływa bezpośrednio do dolnej miski po prawej stronie.
4. Zamknij drzwi górnego toru i otwórz otwór toru. Woda przepływa wzdłuż toru, a ty możesz puścić piłkę unoszącą się z nurtem wody.
5. Dolny tor ma małe otwory, które tworzą kurtynę wody, gdy woda przepływa przez nie.
6. Dno kubków ma małe otwory. Pozwala to obserwować przepływającą wodę i piasek.
7. Dolne miski są odpowiednie dla wody i piasku. Można je łatwo zdjąć do czyszczenia.

PL

1. Συνδέστε τη βρύση στην επάνω διαδρομή με μια κηπουρική σωλήνα.
2. Κάθε τμήμα της διαδρομής έχει μια ξεχωριστή πόρτα για να ανοίγει και να κλείνει.
3. Ανοίξτε την πόρτα στην επάνω διαδρομή και κλείστε το άνοιγμα της διαδρομής. Το νερό ρέει απευθείας στη χαμηλότερη λεκάνη στα δεξιά.
4. Κλείστε την πόρτα της επάνω διαδρομής και ανοίξτε το άνοιγμα της διαδρομής. Το νερό ρέει κατά μήκος της διαδρομής και μπορείτε να αφήσετε μια μπάλα να επιπλέει με τη ροή του νερού.
5. Η κάτω διαδρομή έχει μικρές τρύπες που δημιουργούν μια κουρτίνα νερού όταν το νερό ρέει μέσα.
6. Η κάτω πλευρά των ποτηριών έχει μικρές τρύπες. Αυτό σας επιτρέπει να παρακολουθήσετε το νερό και την άμμο να ρέουν.
7. Οι κάτω λεκάνες είναι κατάλληλες για νερό και άμμο. Μπορούν να αφαιρεθούν εύκολα για καθαρισμό.

GR

1. Üst pistiğin musluğunu bir bahçe hortumuna bağlayın.
2. Her pistin bölümünde ayrı bir kapı vardır, açmak ve kapatmak için.
3. Üst pistin kapısını açın ve pistin açılışını kapatın. Su, sağdaki alt havuza doğrudan akar.
4. Üst pistin kapısını kapatın ve pistin açılışını açın. Su, pist boyunca akar ve su akışıyla bir topun yüzmesini sağlarsınız.
5. Alt pistin küçük delikleri vardır, su aktığında bir su perdesi oluşturur.
6. Bardakların alt kısmında küçük delikler vardır. Bu, su ve kumun nasıl aktığını izlemenizi sağlar.
7. Alt havuzlar, su ve kum için uygundur. Temizlik için kolayca çıkarılabilirler.

TR